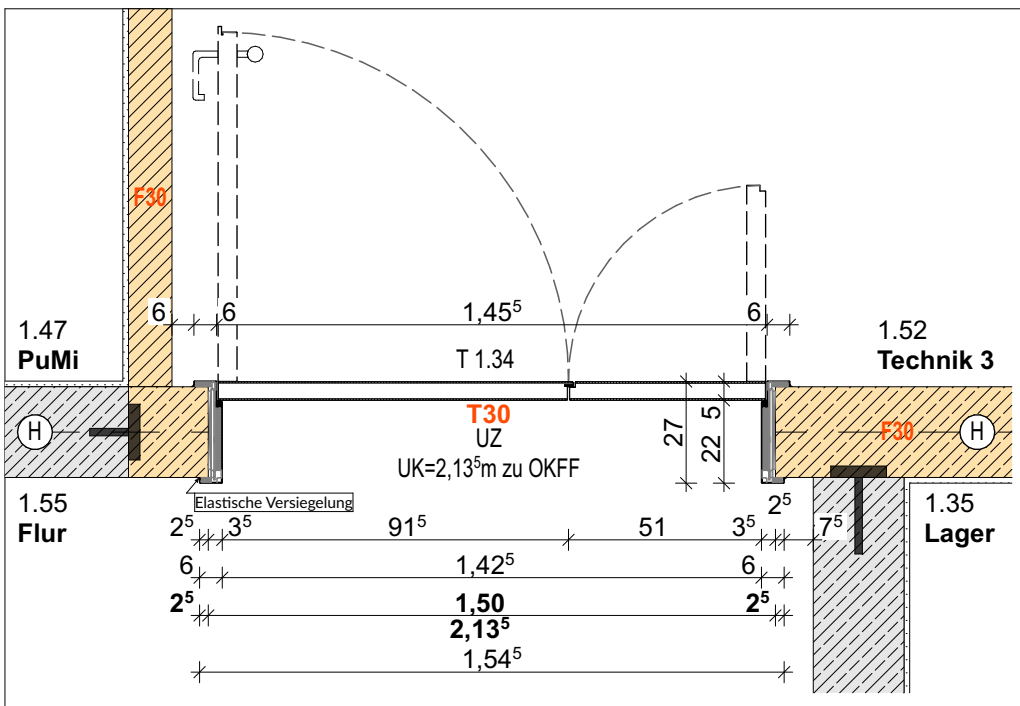

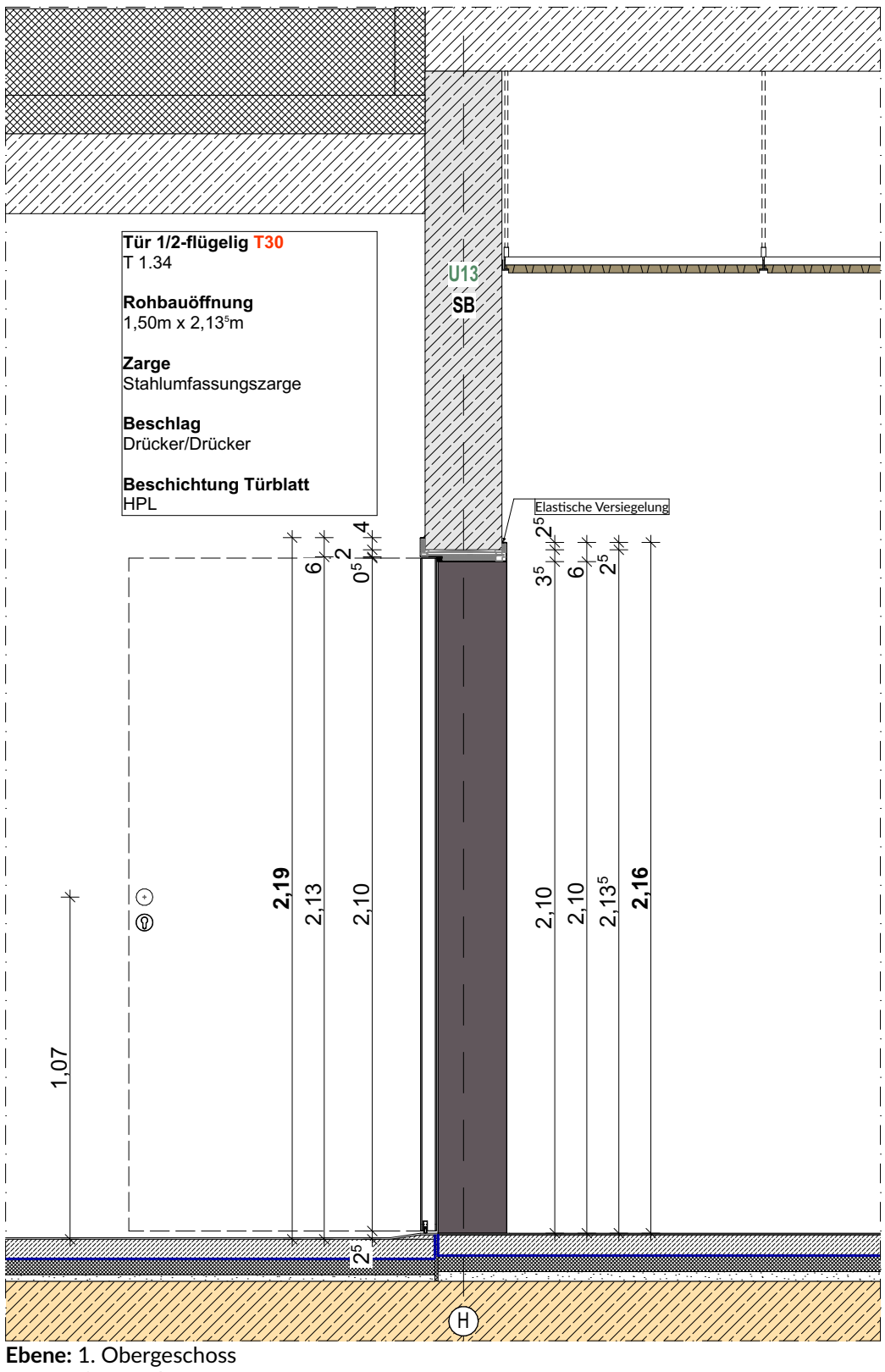

1. OBERGESCHOSS

Außen

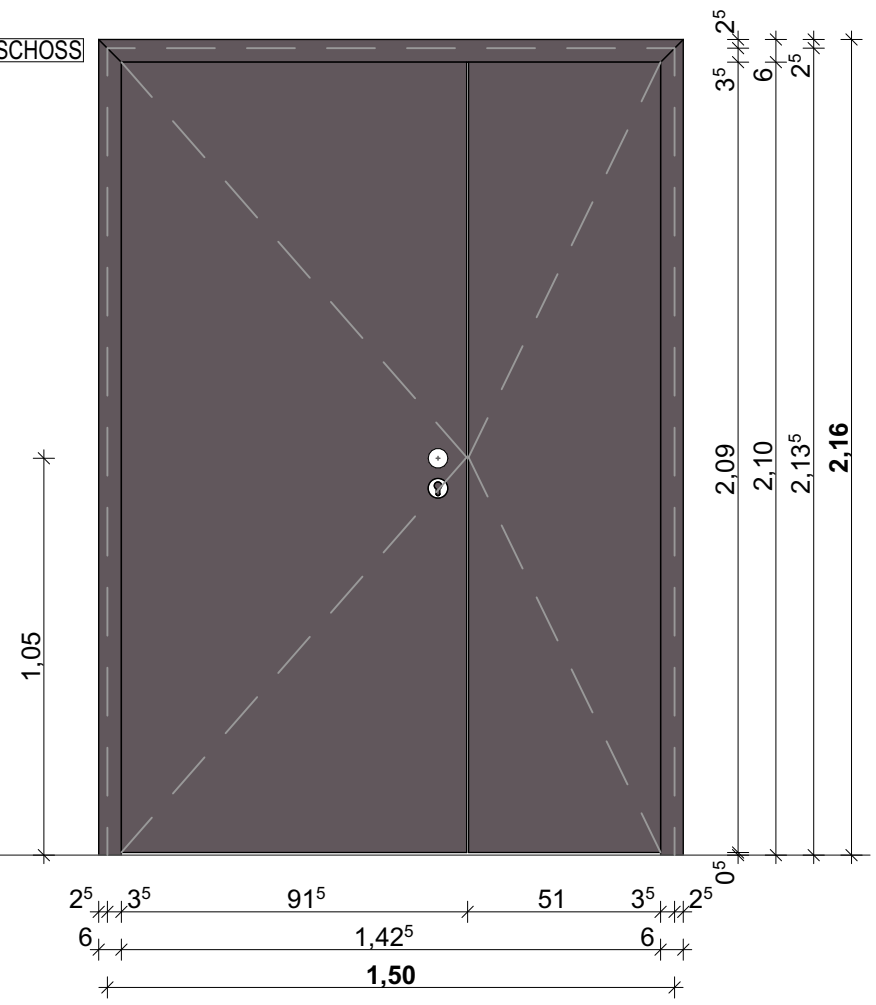

Innen

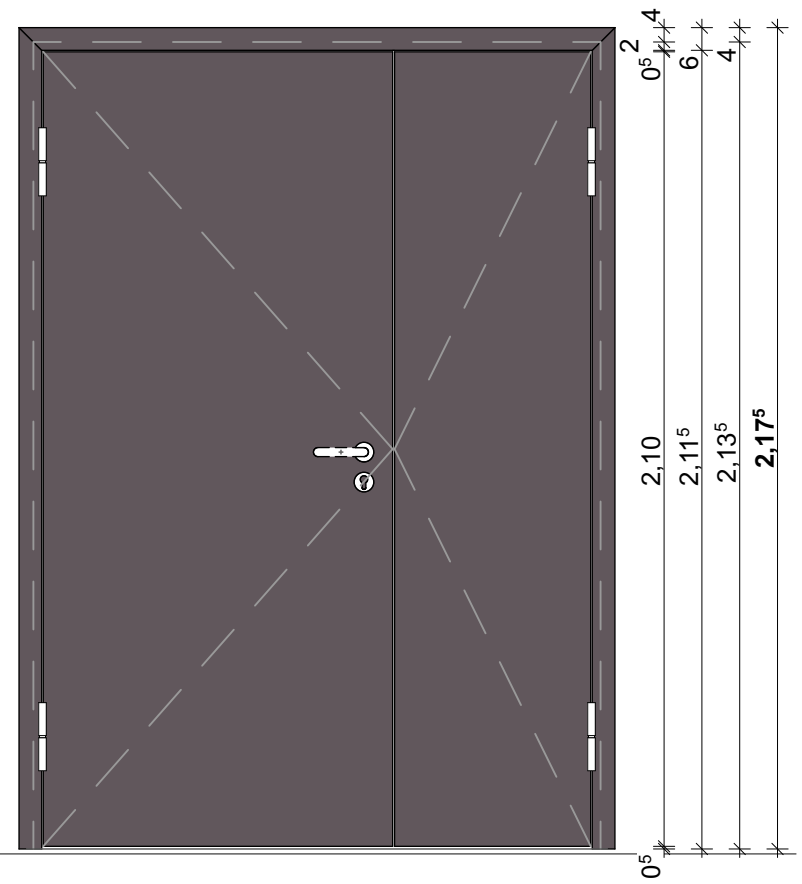

Pos.Nr.:
OG: 1.34

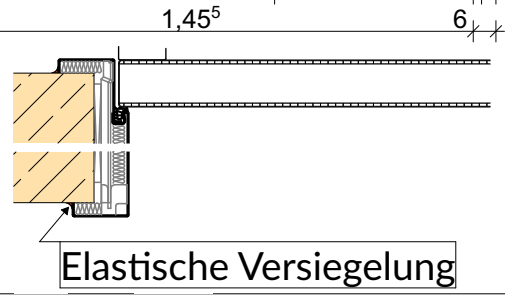

Ebene: 1. Obergeschoss
Tür: 1 1/2-flügelige Tür
Anzahl: 1

Rohbauöffnung: 1,50 x 2,13⁵
Materialität: Türelement Holz (Position gem. Türliste)
Brandschutz: T30 & elastische Versiegelung

Zarge: 2-tlg. Stahlumfassungszarge, einfachfalz,
Spiegelbreite 60/60mm, Blechstärke >2mm

Türblatt: ca. 40mm, Vollspan, stumpf, EL-Kante, HPL, Mittelfuge einfach gefälzt
Öffnungsrichtung: DIN links/ rechts gem. Türliste
Bodendichtung: 1 Abdichtung UK-Türblatt

Beschlag: Knauf/Drücker, gekröpft
Bänder: je Tür 2x Objektbänder, Edelstahl
Türschließer: OTS, weitere Information s. Liste

Profile: Farbton schwarz/grau nach Wahl des AG, gem. Bemusterung

Nutzungskategorie: Klasse 3 (Schule)

Sämtliche Maße sind vom Unternehmer eigenverantwortlich am Bau zu prüfen.
Alle Werkpläne sind nur in Verbindung mit den gültigen Schal- und Bewehrungsplänen des Tragwerksplaners, sowie den Durchbruchsplänen der Fachingenieure gültig und/oder den ergänzenden Angaben. Dehnungsfugen sind nach Angabe Tragwerksplaner auszuführen. Der Ausführende ist verpflichtet, den Auftraggeber auf etwaige Unstimmigkeiten der Ausführungsunterlagen hinzuweisen (VOB, § 3.3).

± 0,00 = +7,66 m üNN = OK FFB EG

Index	Datum	Änderungen/Ergänzungen	Name

Erweiterung Grundschule Am Grünen Kamp
Am Grünen Kamp 25 27749 Delmenhorst

Datum
19.08.25

Plan Nr.	Planinhalt	Bearbeiter:	Maßstab
06.06.2.6.3.5	**Stahlumfassungszarge 1 1/2-fl. T30**		**1:20, 1:8**

Bauherr: Die Oberbürgermeisterin Fachbereich 60 - Gebäudemanagement Am Stadwall 1 27749 Delmenhorst
Tel.: 04221 991161 Fax: 04221 991260

Architekt:

Originalformat: A3 Hochformat / 297 x 420 mm